ΛΙΜΑΝΙ ΗΡΑΚΛΕΙΟΥ - Τ.Θ. 1068 - 711 10 ΗΡΑΚΛΕΙΟ ΚΡΗΤΗΣ Τ. 2810 338115-116 F.2810 226110 info@portheraklion.gr
Αρ. Γ.Ε.ΜΗ 077049127000

Διεύθυνση Οικονομικών-Διοικητικών Υπηρεσιών
Λιμάνι Ηρακλείου - Τ.Θ. 1068, Τ.Κ. 712 02, Ηράκλειο Κρήτης

Αρμόδια: Κατερίνα Μαστοράκη
Τηλ: (+30) 2810-338184 E-mail: kmastoraki@portheraklion.gr

Ηράκλειο, 12-11-2026
Αρ. Πρωτ: 9059

ΠΡΟΣΚΛΗΣΗ ΕΚΔΗΛΩΣΗΣ ΕΝΔΙΑΦΕΡΟΝΤΟΣ «ΠΡΟΜΗΘΕΙΑ ΠΕΝΤΕ (5) ΣΕΤ ΣΚΑΛΕΣ ΔΙΑΣΩΣΗΣ ΚΑΙ ΣΩΣΙΒΙΩΝ ΜΕ ΒΑΣΕΙΣ ΓΙΑ ΤΟΝ ΠΡΟΣΗΝΕΜΟ ΜΟΛΟ ΚΑΙ ΤΙΣ ΠΡΟΒΛΗΤΕΣ.»

Ο «Οργανισμός Λιμένος Ηρακλείου Α.Ε.» σύμφωνα με:

1. Το Ν.5126/2024 (ΦΕΚ Α' 115/26.07.2024) «Κύρωση της Σύμβασης Παραχώρησης αναφορικά με τη χρήση και εκμετάλλευση ορισμένων χώρων και περιουσιακών στοιχείων εντός του Λιμένα Ηρακλείου»,
2. Το Καταστατικό της ΟΛΗ Α.Ε. και ειδικότερα το άρθρο 9 (Αριθμ. Πρωτ. 3363005/13-9-2024 Ανακοίνωση καταχώρησης στο ΓΕΜΗ),
3. Το πρακτικό της Αυτόκλητης Έκτακτης Γενικής Συνέλευσης της 18.09.2024,
4. Την με αριθμό 1/15ουΔ.Σ. Ο.Λ.Η. Α.Ε./18.09.2024 απόφαση, που αφορά τη συγκρότηση σε σώμα του Δ/κού Συμβουλίου της Ο.Λ.Η. Α.Ε.,
5. Την με αριθ. 2/15ου ΔΣ Ο.Λ.Η Α.Ε. /18.09.2024 απόφαση του Διοικητικού Συμβουλίου περί εκπροσώπησης της εταιρείας και παροχής εξουσιοδοτήσεων του Διοικητικού Συμβουλίου στον Δ/ντα Σύμβουλο Ο.Λ.Η. Α.Ε.,
6. Το με αρ. πρωτ: 8559/26-10-2026 αίτημα δαπάνης,

Καλεί κάθε ενδιαφερόμενο όπως υποβάλει προσφορά για την **«Προμήθεια πέντε (5) σετ σκάλες διάσωσης και σωσιβίων με βάσεις για τον προσήνεμο μόλο και τις Προβλήτες δικαιοδοσίας ΟΛΗ Α.Ε.».** Οι ειδικότεροι όροι και προϋποθέσεις της διαδικασίας περιέχονται στα παρακάτω άρθρα της παρούσης και αποτελούν αναπόσπαστο τμήμα και διευκρινιστικό στοιχείο αυτής.

1. **ΑΝΤΙΚΕΙΜΕΝΟ ΑΝΑΘΕΣΗΣ**

Αντικείμενο της παρούσας πρόσκλησης είναι η **Προμήθεια πέντε (5) σετ σκάλες διάσωσης και σωσιβίων με βάσεις για τον προσήνεμο μόλο και τις Προβλήτες δικαιοδοσίας ΟΛΗ Α.Ε**, σύμφωνα με την παρακάτω τεχνική περιγραφή:



ΤΕΧΝΙΚΗ ΠΕΡΙΓΡΑΦΗ ΕΙΔΩΝ

ΣΩΣΙΒΙΟ ΠΙΣΤΟΠΟΙΗΜΕΝΟ SOLAS - 5TMX

- ΒΑΡΟΣ 2,5 ΚΙΛΑ
- ΕΣΩΤΕΡΙΚΗΣ ΔΙΑΜΕΤΡΟΥ 450 ΜΜ
- ΑΝΩΣΗ 14,5 ΚΙΛΑ
- APPROVAL CCS
- GL ΜΕ ΣΤΥΛΟ ΥΨΟΥΣ 2 ΜΕΤΡΩΝ ΜΕ ΒΑΣΗ ΥΠΟΔΟΧΗΣ ΣΩΣΙΒΙΟΥ

Σκάλα διάσωσης με χειρολαβή – 5TMX

- LifeLadder Thor 3,0 m
- Turtle Handhold Set



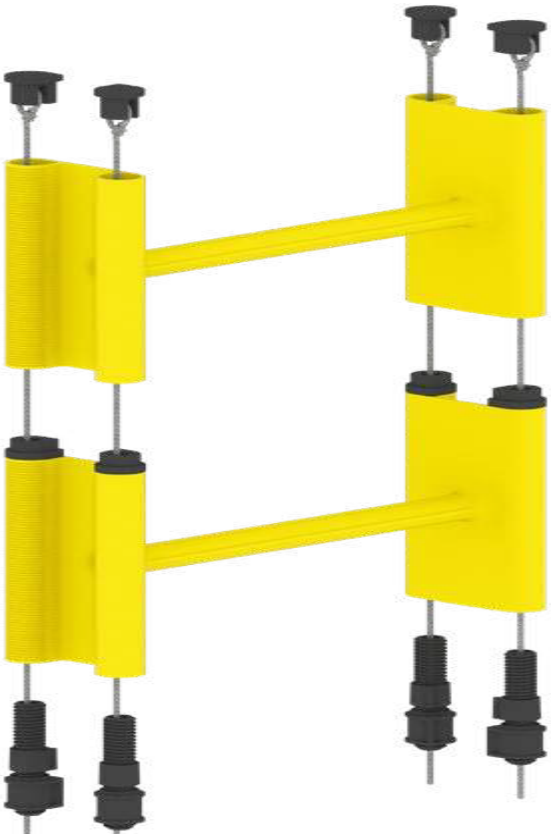

Turtle Handhold Set

The Turtle Handhold Set is designed to minimize trip hazards by ensuring it does not pose a tripping risk, while also allowing ease of climbing without obstructing the path to safety. It is highly durable, capable of withstanding vehicle impacts and being driven over without damage. The handhold remains clearly visible without requiring maintenance and is eco-friendly, with the Turtle Handhold Set having a significantly lower CO2 footprint (3.2 kg/CO2e) compared to a stainless-steel handhold (29 kg/CO2e). Its design prevents snagging of mooring lines and ensures it cannot be used for mooring purposes. Additionally, the handhold is UV resistant, made from fully colored, UV-stabilized TPU, resulting in very limited color fading over time.

Construction

Materials: Made from a combination of plastic and rubber, UV and chemical stable.
Water Drainage: Constructed to efficiently drain dirt into the basin.
User-Friendly: Easy and intuitive to use.

Maintenance

No Maintenance Required: Designed to be maintenance-free.

Mechanical Data	
Weight	250 g/set
Dimensions	22 x 10 x 3,2 cm
Expected life time	+20 years
Material	
Handhold	TPU, Chemical resistant UV Stable
Color	RAL1016
Impact Resistance	
Impact	10 Tons

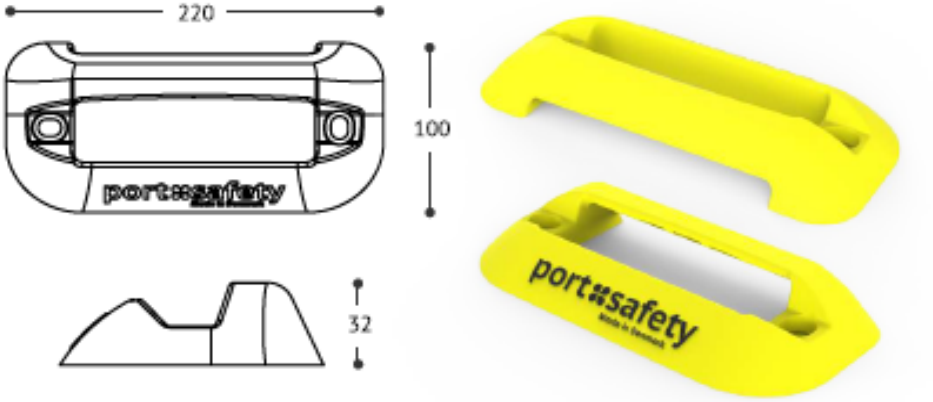

2. ΧΡΟΝΟΣ ΕΚΤΕΛΕΣΗΣ – ΤΟΠΟΣ ΠΑΡΑΔΟΣΗΣ

Χρόνος υλοποίησης και παράδοσης των παραπάνω αντικειμένων ορίζονται **οι δύο (2) μήνες** από την υπογραφή της σύμβασης. Ο τόπος παράδοσης **των παραπάνω ειδών ορίζεται ο Λιμένας Ηρακλείου δικαιοδοσίας ΟΛΗ ΑΕ.**

3. ΥΠΟΒΟΛΗ ΠΡΟΣΦΟΡΩΝ

Οι προσφορές υποβάλλονται αποκλειστικά μέσω της πλατφόρμας ηλεκτρονικών διαγωνισμών **ISUPPLIES**, εισέρχοντας στην ιστοσελίδα https://portheraklion.isupplies.gr/, κι αναζητώντας τον διαγωνισμό με **αρ. πρωτ: 9059/2026**, έως την **23η Νοεμβρίου ημέρα Δευτέρα και ώρα 15:00.**

Ενδιαφερόμενοι που δεν είναι χρήστες της πλατφόρμας https://isupplies.gr/ είναι απαραίτητη η εγγραφή τους ως νέοι προμηθευτές/χρήστες, πατώντας στη λέξη **Εγγραφή** πάνω δεξιά της σελίδας.
Σε περίπτωση διευκρινήσεων – οδηγιών εγγραφής μπορούν να απευθυνθούν στον τεχνικό της ISUPPLIES τηλ: 2103601671.
Περαιτέρω διευκρινήσεις στο τηλέφωνο 2810338184 κ. Μαστοράκη Κατερίνα.

4. ΑΞΙΟΛΟΓΗΣΗ ΤΩΝ ΠΡΟΣΦΟΡΩΝ-ΑΝΑΘΕΣΗ

Το κριτήριο ανάθεσης είναι η πλέον συμφέρουσα από οικονομική και ποιοτική άποψη προσφορά.

Επισημαίνεται ότι ο ανάδοχος που θα επιλεγεί, θα κληθεί να προσκομίσει τα παρακάτω δικαιολογητικά:

i) Απόσπασμα ποινικού μητρώου που να έχει εκδοθεί έως τρεις (3) μήνες πριν από την υποβολή του. Η υποχρέωση προσκόμισης του ως άνω αποσπάσματος αφορά και στα μέλη του διοικητικού, διευθυντικού ή εποπτικού οργάνου του εν λόγω οικονομικού φορέα ή στα πρόσωπα που έχουν εξουσία εκπροσώπησης, λήψης αποφάσεων ή ελέγχου σε αυτό κατά τα ειδικότερα αναφερόμενα στην ως άνω παράγραφο.
ii) Φορολογική ενημερότητα.
iii) Ασφαλιστική ενημερότητα.

5. ΠΛΗΡΩΜΗ

Η πληρωμή θα γίνεται σε Ευρώ, βάσει του τιμολογίου του αναδόχου, με την προσκόμιση των νόμιμων παραστατικών και δικαιολογητικών που προβλέπονται από τις ισχύουσες διατάξεις κατά το χρόνο πληρωμής, καθώς και κάθε άλλου δικαιολογητικού που τυχόν ήθελε ζητηθεί από τις αρμόδιες υπηρεσίες που διενεργούν τον έλεγχο και την πληρωμή.

- Πληροφορίες για τεχνικά θέματα με το κ. Τσιπλοστεφανάκη Εμμανουήλ, μέσω email στο mtsiplostefanakis@portheraklion.gr ή μέσω τηλεφώνου στο 2810338112
- Πληροφορίες για διαδικαστικά θέματα κ. Μαστοράκη Κατερίνα, τηλ: (+30) 2810 338184.

Ο Δ/νων Σύμβουλος

Μηνάς Παπαδάκης